ハンドカシメラー KH-6DX

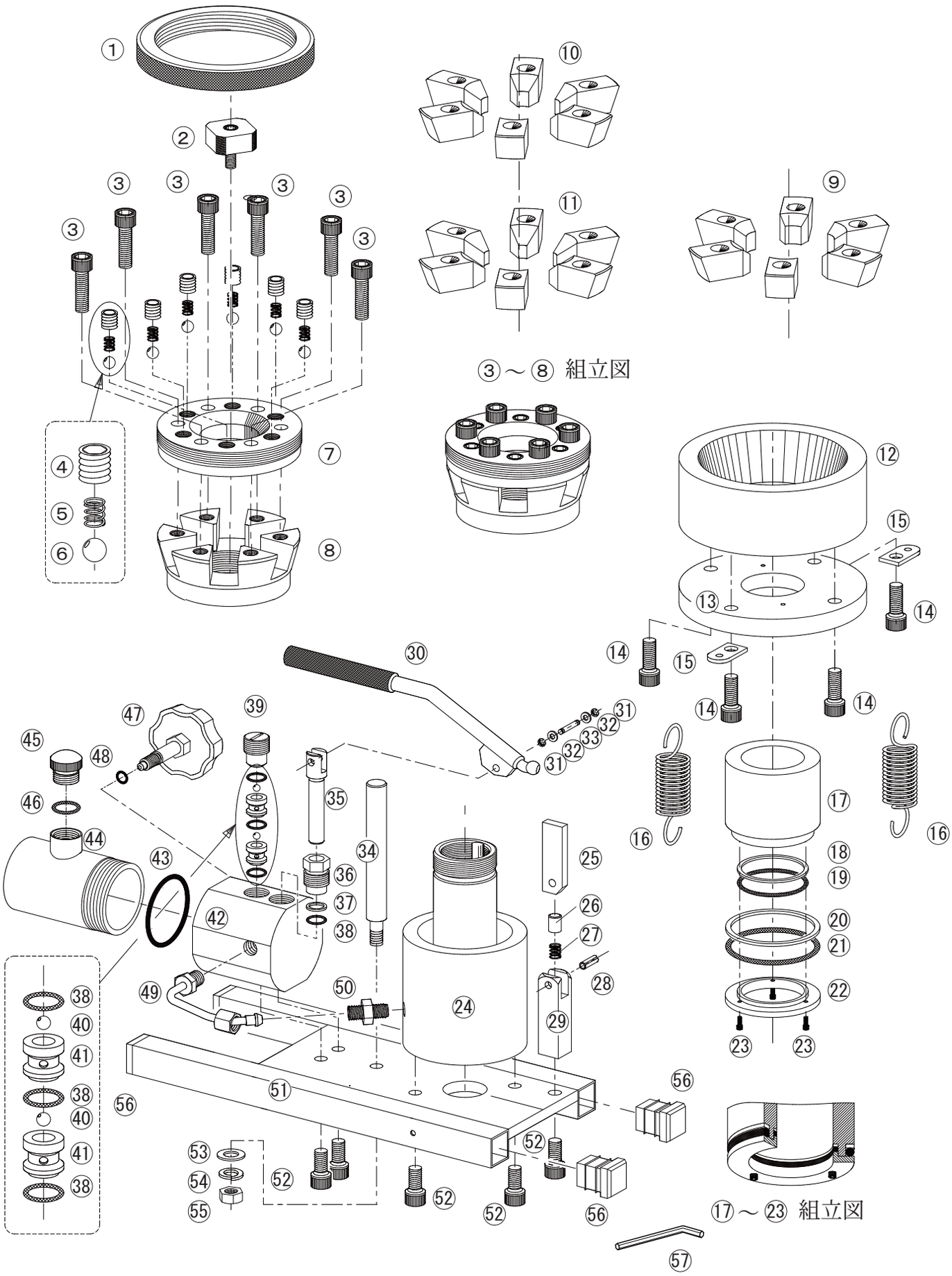

ハンドカシメラー KH-6DX 部品表

No.	コード番号	部品名称	個数		備考
1	2504105	リングナット	1		
2	2504106	ホースアタリ	1		
3	2504107	キャップボルト	6		M10×35
4	2504108	ホローセットスクリュー	6		M12×12
5	2504109	スプリング（小）	6		
6	2504110	鋼球	6		φ１０
7	2504111	フタ	1		
8	2504112	爪保持金具	1		
9	2504104	爪C型（６本組）	1		
10	2504103	爪B型（６本組）	1		
11	2504102	爪A型（６本組）	1		
12	2504113	テーパーリング	1		
13	2504114	フランジ	1		
14	2504115	キャップボルト	4		M10×３０
15	2504116	スプリング掛	2		
16	2504117	スプリング（大）	2		
17	2504118	プランジャー	1		
18	2504119	バックアップリング	1		P-50
19	2504120	Oリング	1		P-50
20	2504121	バックアップリング	1		P-65
21	2504122	Oリング	1		P-65
22	2504123	Oリング押さえ	1		
23	2504124	キャップボルト	3		M３×８
24	2504125	シリンダーマトメ	1		
25	2504126	カエリアタリ板	1		
26	2504127	スプリング押さえ	1		
27	2504128	スプリング（小）	1		
28	2504129	スプリングロールピン	1		φ６×１８
29	2504130	カエリアタリ柱	1		
30	2504131	ポンプハンドル	1		

No.	コード番号	部品名称	個数		備考
31	2504132	Eリング	2		φ４
32	2504133	丸ワッシャー	2		M6
33	2504134	支点ピン	1		
34	2504135	ハンドルポスト	1		
35	2504136	ポンププランジャー	1		
36	2504137	プランジャーガイド	1		
37	2504138	バックアップリング	1		P-12
38	2504139	Oリング	4		P-12
39	2504140	バルブ栓	1		
40	2504141	鋼球	2		φ６
41	2504142	バルブ	2		
42	2504143	ポンプ本体	1		
43	2504144	Oリング	1		P-50
44	2504145	タンク	1		
45	2504146	注油口蓋	1		
46	2504147	Oリング	1		P-18
47	2504148	バルブハンドル	1		
48	2504149	Oリング	1		P-8
49	2504150	接続金具	1		
50	2504151	アダプター	1		
51	2504152	ベース	1		
52	2504153	キャップボルト	5		M10×２０
53	2504154	丸ワッシャー	1		M10
54	2504155	Sワッシャー	1		M10
55	2504156	ナット	1		M10
56	2504157	ベース用キャップ	4		
57	2504158	六角レンチ	1		６
58					
59					
60					