スリム噴口SM-5

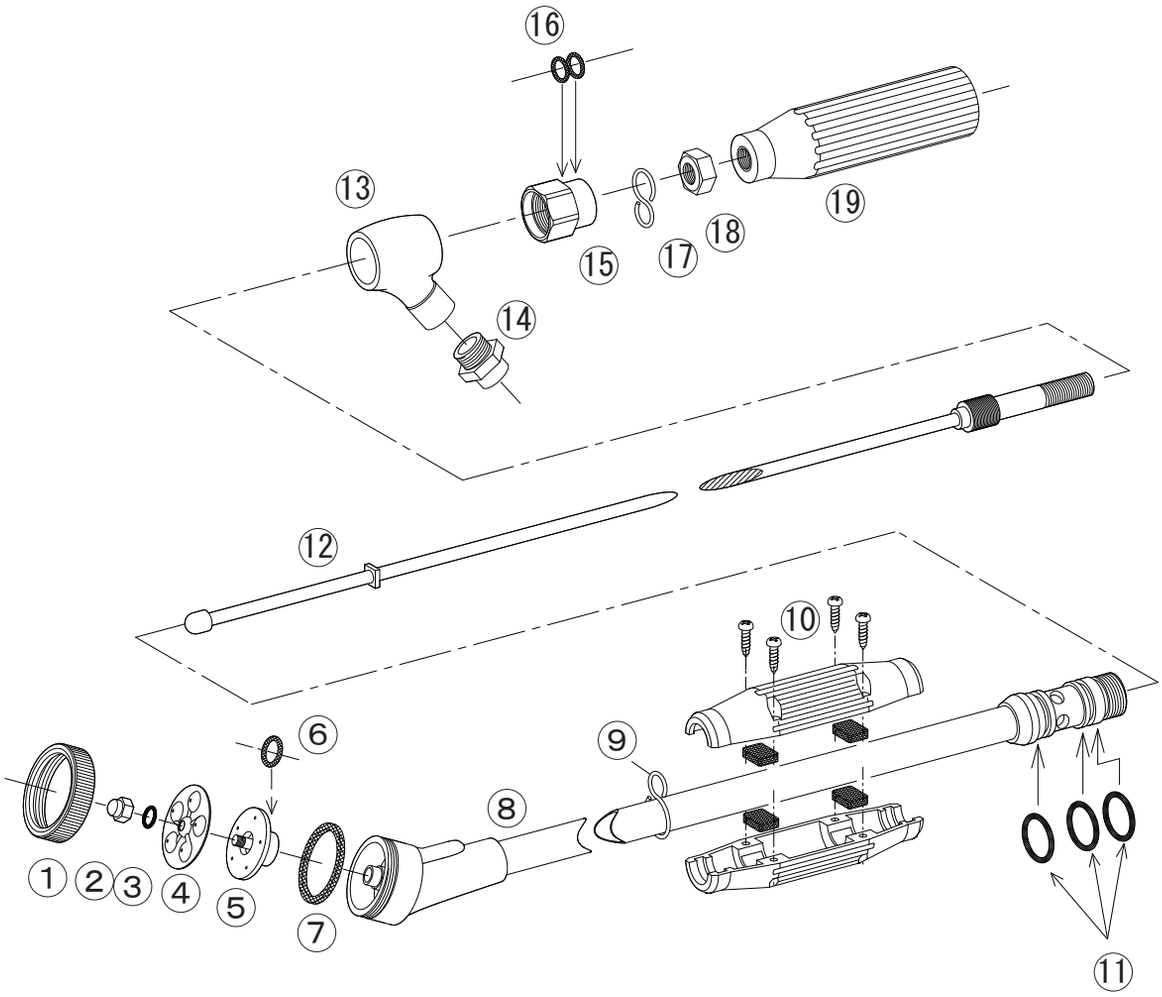

No.	コード番号	部品名称	個数		備考
1	1103204	キャップ	1		
2	1103202	噴板止めナット	1		
3	3100200	Oリング	1		P－5
4	1103201	噴板	1		穴径…φ0.9 x 5ヶ所
5·6	1126801	噴板用シート金具（完）	1		Oリング付
6	3100600	Oリング	1		P－10
7	1103203	パッキン	1		
8·11	1126802	本体パイプ（完）	1		Oリング付
9	1126704	吊環	1		φ16
10	1113305	握り	1		(5/8 赤）ゴム板、ビス付

No.	コード番号	部品名称	個数		備考
11	3101200	Oリング	3		P－18
12	1126803	中芯	1		
12·18·19	1103205	中芯一式	1		握り付
13	1126804	水入口女金具	1		
14	1101699	ジョイント金具	1		G3/8 男 xG1/4 女
15·16	1126805	グランド（完）	1		Oリング付
16	3100800	Oリング	2		P－11
17	1126706	吊環	1		φ12
18	1124403	7/16 ナット	1		
19	1113304	手元握り	1		(7/16 赤）