スライドステン切替畦畔　W-１７型　W-２４型　W-３０型　W-４０型

1132300
1132400
1132500
1132600

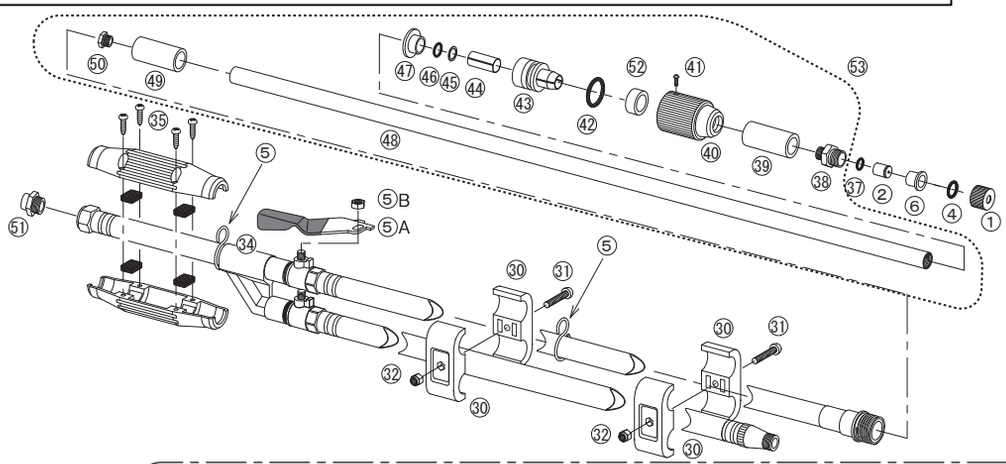

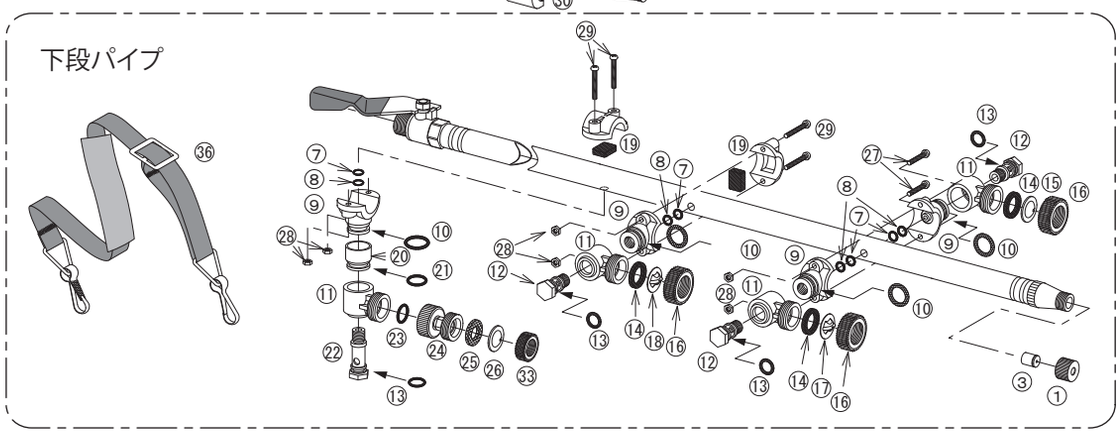

1132300
1132400
1132500
1132600

図番	ｺｰﾄﾞ番号	部品名称	個数		備考
1	1127133	キャップ	2		
2	1118001	噴口(W-17)	1		穴径…φ2.7
2	1118101	噴口(W-24)	1		穴径…φ3.2
2	1120501	噴口(W-30)	1		穴径…φ3.8
2	1118201	噴口(W-40)	1		穴径…φ4.0
3	1118002	噴口(W-17)	1		穴径…φ1.8
3	1118102	噴口(W-24)	1		穴径…φ2.4
3	1120502	噴口(W-30)	1		穴径…φ2.6
3	1118101	噴口(W-40)	1		穴径…φ3.2
4	1132314	パッキン	1		15x10x1
5	1128013	吊環	2		
5A	1127107	コック用ハンドル	2		
5B	1131903	Ｍ６Ｕナット	2		
6	1132312	チップ保護スリーブ	1		
7	3100300	Ｏリング	4		Ｐ－７
8	1127602	パッキン	4		
9,10	1127603	副ノズル取付台(完)	4		Ｏリング付
10	3100900	Ｏリング	4		Ｐ－１２
11	1127604	副ノズル本体	4		
12,13	1127113	副ノズル取付軸（短）(完)	3		Ｏリング付
13	3100400	Ｏリング	4		Ｐ－８
14	1128004	ワイド噴板用パッキン	3		
15	1111703	噴板(W-17 24 30)	1		(孔径φ1.2)(第三用)
15	1111902	噴板(W-40)	1		(孔径φ1.6)(第三用)
16	1128003	キャップ	3		黒色
17	1105703	ワイド噴板(W-17 24 30)	1		１－１(第四用)
17	1111803	ワイド噴板(W-40)	1		１－４(第四用)
18	1118007	ワイド噴板(W-17)	1		１－１０(第五用)
18	1118107	ワイド噴板(W-24 30)	1		１－１５(第五用)
18	1118207	ワイド噴板(W-40)	1		１－２０(第五用)
19	1127610	樹脂カバー(完)	2		ゴム板付
20,21	1127606	アダプター(完)	1		Ｏリング付
21	3100600	Ｏリング	1		Ｐ－１０
13,22	1127117	噴口取付軸（長）(完)	1		Ｏリング付
23	3100800	Ｏリング	1		Ｐ－１１

図番	ｺｰﾄﾞ番号	部品名称	個数		備考
24	1127608	自在本体（完）	1		
25	1101203	パッキン	1		
26	1111802	噴板(W-17 24)	1		穴径…φ1.4 （第二用）
26	1105802	噴板(W-30)	1		穴径…φ1.7 （第二用）
26	1101201	噴板(W-40)	1		穴径…φ1.8 （第二用）
27	1127611	ビス	2		Ｍ３.５×２２
28	1127612	ナット	6		Ｍ３.５
29	1127613	ビス	4		Ｍ３.５×２５
30	1127131	連結バンド	2		
31	1127132	ビス	2		Ｍ６×２０
32	1127108	Ｍ６Ｕナット	2		
33	1101204	キャップ	1		
34･5A･5B	1132316	水入口本体(W-17,24,30)	1		レバー、ナット付(G3/8)
34･5A･5B	1132601	水入口本体(W-40)	1		レバー、ナット付(G1/2)
35	1125203	手元握り	1		(16x18黒)ゴム板、ビス付
36	1127128	肩掛バンド	1		
37	3112800	Ｏリング	1		Ｓ－１０
38	*******	スライドパイプ先ねじ	1	※	
39	*******	クッションゴム	1	※	
40	*******	スライドロックナット	1	※	
41	1132305	ビス	1		Ｍ２.５×３
42	*******	Ｏリング	1	※	Ｐ－１８
43	*******	ブレーキ	1	※	
44	*******	スリーブ	1	※	
45	*******	Ｏリング座	1	※	
46	*******	Ｏリング(フッ素)	1	※	Ｐ－１２
47	*******	ブレーキＯリング止め	1	※	
48	*******	スライドパイプ	1	※	
49	*******	スペーサー	1	※	
50	*******	スライドパイプ元ねじ	1	※	
51	1101699	ジョイント金具(W-17)	1		G3/8男×G1/4女
42-47	1132313	ブレーキ一式	1		
52	*******	樹脂スリーブ	1	※	
53	1132302	スライドパイプ一式	1		

※印は、部品での販売は行っておりません。