# GT ノズル（ホース付）

1236900

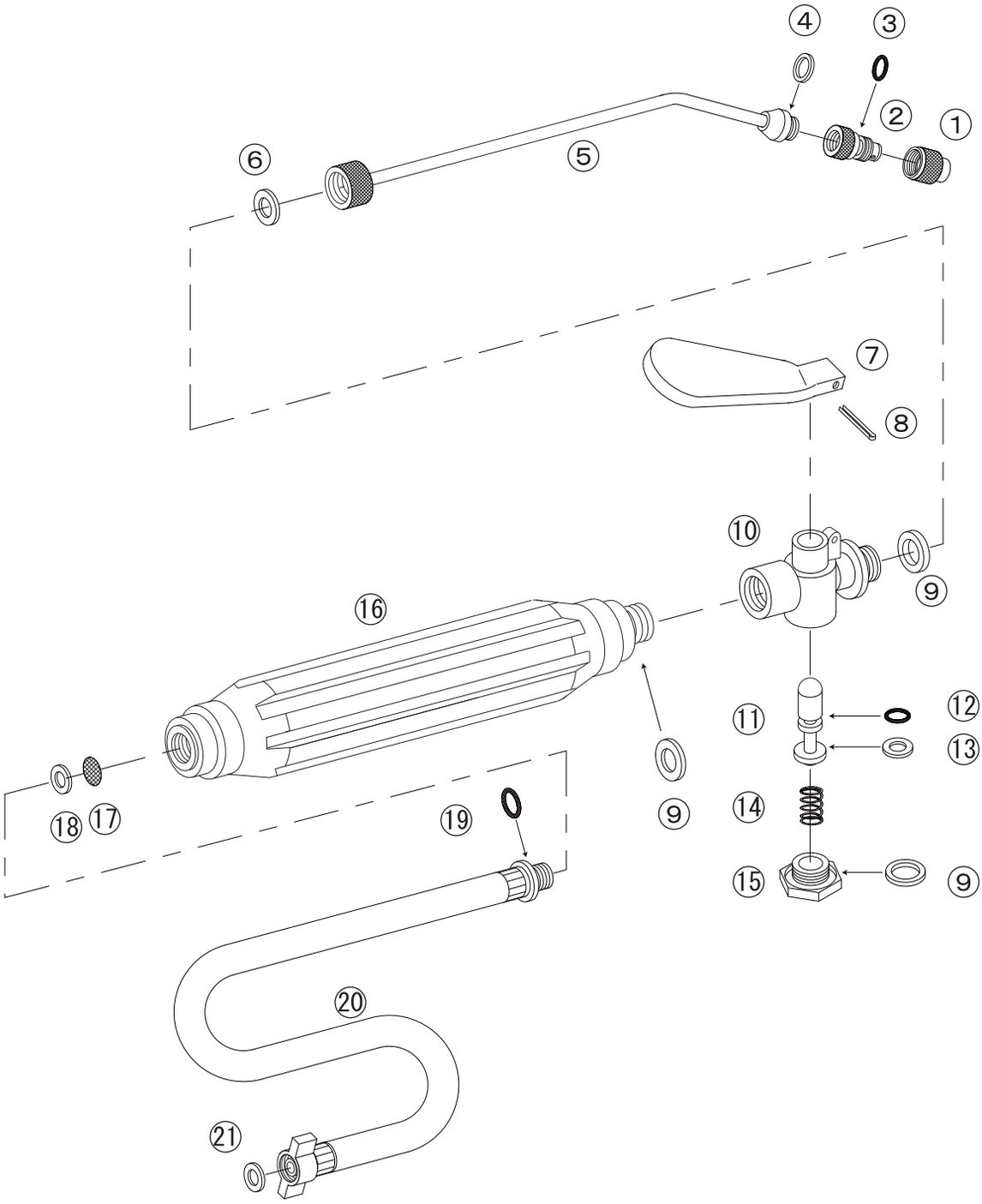


1236900 GT ノズル（ホース付）

| No. | コード番号 | 部品名称 | 個数 | | 備考 |
|---|---|---|---|---|---|
| 1 | 1236901 | 噴口 | 1 | | |
| 2·3 | 1236902 | 噴口男金具 | 1 | | Oリング付 |
| 3 | 3100100 | Oリング | 1 | | P-4 |
| 4·5·6 | 1236903 | ノズルパイプ | 1 | | パッキン付 |
| 4 | 1236904 | パッキン | 1 | | 8x5x1 |
| 6 | 1236905 | パッキン | 1 | | 8.5x4x1 |
| 7 | 1236906 | レバー | 1 | | |
| 8 | 1236907 | レバー止めピン | 1 | | |
| 9 | 1236908 | パッキン | 3 | | 12.5x8.5x1.5 |
| 9·10 | 1236909 | コック | 1 | | パッキン付 |
| 11～13 | 1236910 | ニードル軸 | 1 | | Oリング，パッキン付 |
| 12 | 1236911 | Oリング | 1 | | P-3　4D |

| No. | コード番号 | 部品名称 | 個数 | | 備考 |
|---|---|---|---|---|---|
| 13 | 1236912 | パッキン | 1 | | 9x6x1 |
| 14 | 1236913 | スプリング | 1 | | |
| 9·15 | 1236914 | 本体グランド | 1 | | パッキン付 |
| 9·16～18 | 1236915 | 握りパイプ | 1 | | パッキン、コシ網付 |
| 17 | 1236916 | コシ網 | 1 | | |
| 18 | 1236917 | パッキン | 1 | | 8x5x2 |
| 19 | 3100210 | Oリング | 1 | | P-6 |
| 19·20·21 | 1236918 | ホース | 1 | | Oリング付 |
| 21 | 1236919 | ホース元パッキン | 1 | | |
| 7-15 | 1236920 | コック一式 | 1 | | |
| | | | | | |