ホーマツノズル (円錐状)

1237600
1237800
1238000
1238200
1238400
1221100

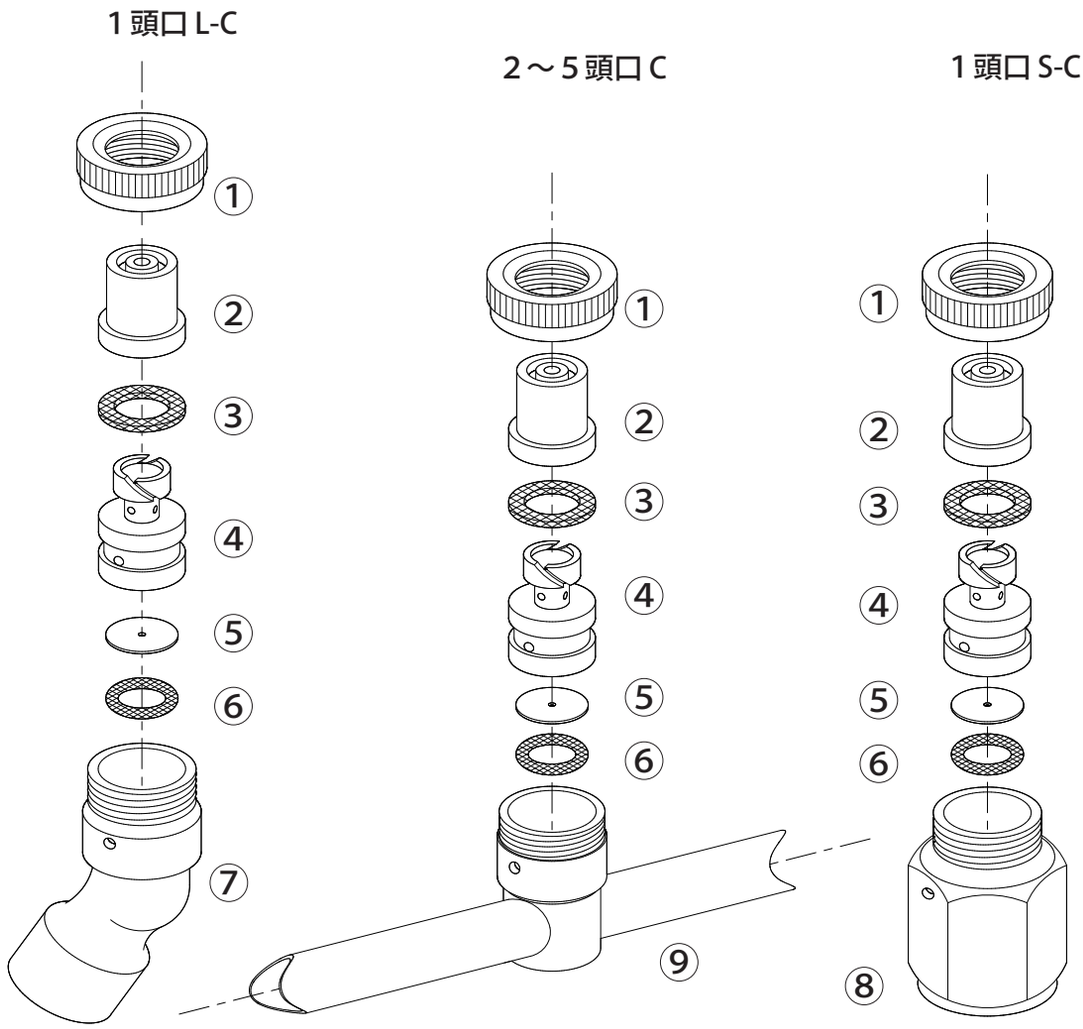

1237600
1237800
1238000
1238200
1238400
1221100

ホーマツノズル (円錐状)

1237801　ホーマツノズル（円錐状）2 頭口　噴管
1238001　ホーマツノズル（円錐状）3 頭口　噴管
1238201　ホーマツノズル（円錐状）4 頭口　噴管
1238401　ホーマツノズル（円錐状）5 頭口　噴管

No.	コード番号	部品名称	個数		備　考
1	1222703	キャップ	1		
2	1220302	チップC型	1		
3	1220304	パッキン	1	NBR	12x8x1
4	1237601	ベンチュリーC用	1		
4～6	1220306	ベンチュリーC用 (動力用)(完)	1		オリフィス 0.6、Oリング付
	1237602	ベンチュリーC用 (人力用)(完)	1		オリフィス 1.0、Oリング付

No.	コード番号	部品名称	個数		備　考
5	1220101	オリフィス (人力用)	1		穴径･･･φ1.0
	1220301	オリフィス (動力用)	1		穴径･･･φ0.6
6	3100300	Oリング	1		P－7
7	1220307	本体 (L型)	1		
8	1220309	本体 (直)	1		
9	－	ホーマツノズル用噴管	1		