アルミ巻取機 ＳＡＬ-５０

4208000

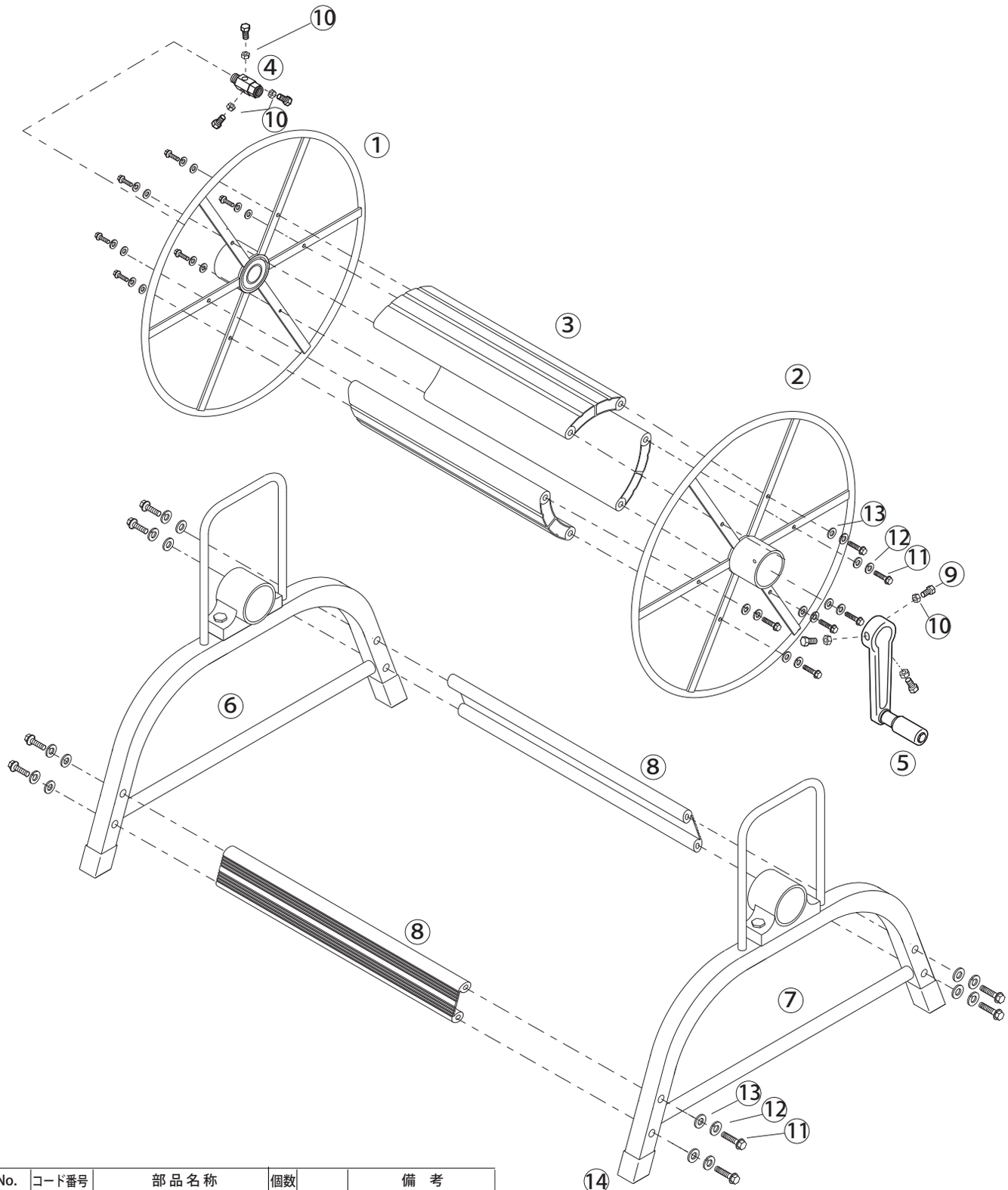

No.	コード番号	部品名称	個数		備　考
1	4208001	ドラム（よりもどし側）	1		
2	4208002	ドラム（ハンドル側）	1		
3	4208003	シン板	3		
4	2405900	よりもどし	1		
5	4208004	ハンドル	1		
6	4208005	フレームパイプ（よりもどし側）	1		
7	4208006	フレームパイプ（ハンドル側）	1		
8	4208007	補強板	2		
9	4208008	ボルト	6		M8×20sus
10	4208009	ナット	6		M8sus

No.	コード番号	部品名称	個数		備　考
11	4208010	ボルト	20		M8×35sus
12	4208011	スプリングワッシャー	20		M8sus
13	4208012	ワッシャー	20		M8sus
14	4208013	防振ゴム	4		